Friedrich-Ebert-Schule Esslingen	MIKROCONTROLLER	Name:
2.5.3	Anschluss von externem Programmspeicher	Datum:

Manchmal ist es sinnvoll nicht den internen Flash-Programmspeicher des Controllers zu verwenden, sondern ein externes EPROM. Beispielsweise können Firmware-Updates durch Tauschen des EPROM durchgeführt werden.
Um den externen Programmspeicher zu nutzen muß der Pin EA/ des Controllers auf GND gelegt werden. Damit ist der interne Flash-Speicher deaktiviert. Der Controller holt sich die Befehlsbytes über den externen Adress- und Datenbus. Ebenso werden alle **movc**-Befehle zum externen Programmspeicher geleitet. Als Lesesignal wird die Steuerleitung PSEN/ verwendet.

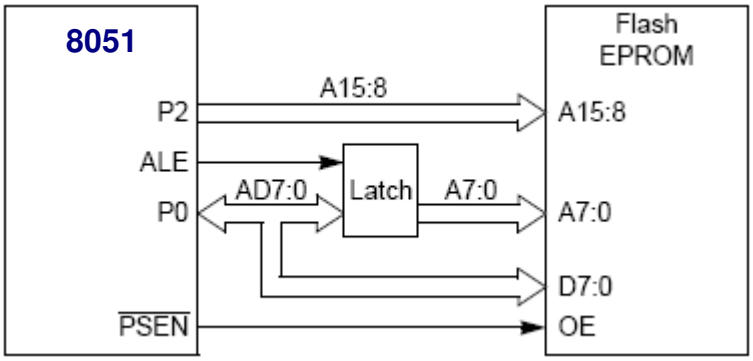

Schaltung:

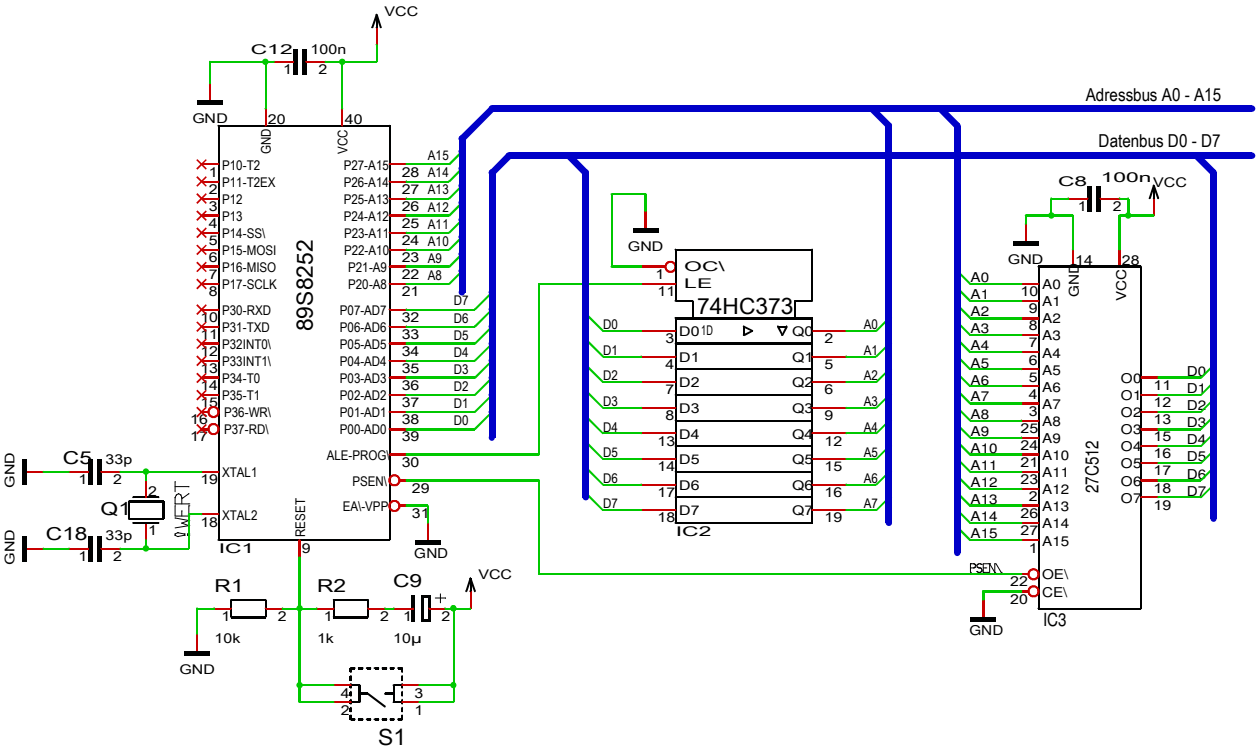
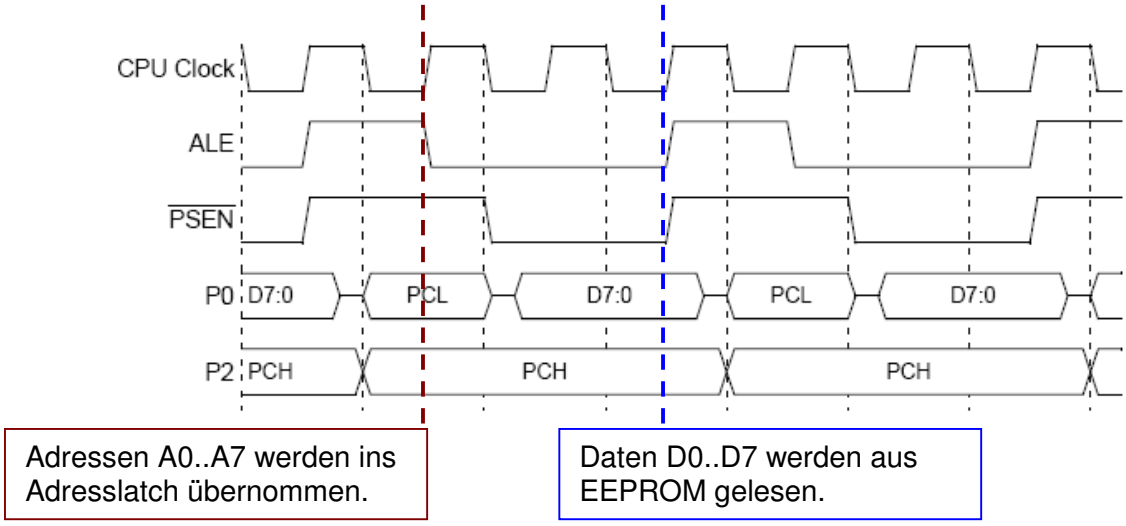
Timing auf den Port- und Steuerleitungen